ООО «Аркос»
690041 г. Владивосток
ул. Бестужева 24А оф.54
E-mail: info@arkosvl.ru
+7 (423) 2-97-97-25

Капитальный ремонт помещения МБУК «Библиотечная система и Историко-краеведческий музей Черниговского района» по адресу: Приморский край, с. Черниговка, ул. Лазо, 40б

Проектная документация

Раздел 3. Архитектурные решения

017-2020-П-АР

Владивосток
2020

ООО «Аркос»
690041 г. Владивосток
ул. Бестужева 24А оф.54
E-mail: info@arkosvl.ru
+7 (423) 2-97-97-25

Капитальный ремонт помещения МБУК «Библиотечная система и Историко-краеведческий музей Черниговского района» по адресу: Приморский край, с. Черниговка, ул. Лазо, 40б

Проектная документация

Раздел 3. Архитектурные решения

017-2020-П-АР

Генеральный директор _____ Е.С. Иванов

Главный инженер проекта _____ А.В. Севцов

Владивосток
2020

Список исполнителей (информационно-удостоверяющий лист)

Должность	Фамилия, имя, отчество	Дата	Подпись
Главный специалист	Березина Юлия Олеговна	23.03.2020	
Главный инженер проекта	Севцов Александр Владимирович	23.03.2020	
Норм. контроль	Севцов Александр Владимирович	23.03.2020	
Генеральный директор	Иванов Егор Сергеевич	23.03.2020	

Обозначение	Наименование	Примечание
017-2020-П-АР-С	Содержание тома	Стр. 2
017-2020-П-СП	Состав проектной документации	Стр. 4
017-2020-П-АР-ПЗ	*Текстовая часть*	
3.1	Описание и обоснование внешнего и внутреннего вида объекта капитального строительства, его пространственной, планировочной и функциональной организации	Стр. 5
3.2	Обоснование принятых объемно-пространственных и архитектурно-художественных решений, в том числе в части соблюдения предельных параметров разрешенного строительства объекта капитального строительства	Стр. 5
3.2.1	Обоснование принятых архитектурных решений в части обеспечения соответствия зданий, строений и сооружений установленным требованиям энергетической эффективности (за исключением зданий, строений, сооружений, на которые требования энергетической эффективности не распространяются)	Стр. 6
3.2.2	Перечень мероприятий по обеспечению соблюдения установленных требований энергетической эффективности к архитектурным решениям, влияющим на энергетическую эффективность зданий, строений и сооружений (за исключением зданий, строений, сооружений, на которые требования энергетической эффективности не распространяются);	Стр. 7
3.3	Описание и обоснование использованных композиционных приемов при оформлении фасадов и интерьеров объекта капитального строительства	Стр. 8
3.4	Описание решений по отделке помещений основного, вспомогательного, обслуживающего и технического назначения	Стр. 9
3.5	Описание архитектурных решений, обеспечивающих естественное освещение помещений с постоянным пребыванием людей	Стр. 9

Согласовано

Взам. инв. №

Подпись и дата

Инв. № подл.

Изм.	Кол.уч	Лист	№док	Подпись	Дата
Разраб.		Березина			04.20
Проверил		Иванов			04.20
ГИП		Севцов			04.20
Н.контр.		Севцов			04.20

017-2020-П-АР-С

Содержание тома

Стадия	Лист	Листов
П	1	2

ООО «АРКОС»
г. Владивосток

3.6	Описание архитектурно-строительных мероприятий, обеспечивающих защиту помещений от шума, вибрации и другого воздействия	Стр. 10
3.7	Описание решений по светоограждению объекта, обеспечивающих безопасность полета воздушных судов (при необходимости)	Стр. 10
3.8	Описание решений по декоративно-художественной и цветовой отделке интерьеров - для объектов непроизводственного назначения	Стр. 10
017-2020-П-АР	*Графическая часть*	
Лист 1	План 1-го этажа до капитального ремонта;	Стр. 11
Лист 2	План 1-го этажа после капитального ремонта. Узел примыкания кровли к стене	Стр. 12
Лист 3	Ведомость демонтажных работ;	Стр. 13
Лист 4	Ведомость монтажных работ	Стр. 14
Лист 5	Экспликация полов	Стр. 15
Лист 6	Ведомость заполнения дверных проемов. Монтажные схемы дверных проемов	Стр. 16

Состав проектной документации

Номер	Обозначение	Наименование	Примечание
1		Раздел 1. Общая пояснительная записка	Не разрабатывался
2		Раздел 2. Схема планировочной организации земельного участка	Не разрабатывался
3	017-2020-П-АР	Раздел 3. Архитектурные решения	
4		Раздел 4. Конструктивные и объемно-планировочные решения	Не разрабатывался
5	Раздел 5. Сведения об инженерном оборудовании, о сетях инженерно-технического обеспечения, перечень инженерно-технических мероприятий, содержание инженерно-технических решений		
5.1	017-2020-П-ИОС.1	Подраздел 1. Система электроснабжения	
5.2		Подраздел 2. Система водоснабжения	Не разрабатывался
5.3		Подраздел 3. Система водоотведения	Не разрабатывался
5.4		Подраздел 4. Отопление, вентиляция и кондиционирование воздуха, тепловые сети.	Не разрабатывался
5.5		Подраздел 5. Сети связи	Не разрабатывался
5.6		Подраздел 6. Система газоснабжения	Не разрабатывался
5.7		Подраздел 7. Технологические решения	Не разрабатывался
6		Раздел 6. Проект организации строительства	Не разрабатывался
7		Раздел 7. Проект организации работ по сносу или демонтажу объектов капитального строительства	Не разрабатывался
8		Раздел 8. Перечень мероприятий по охране окружающей среды	Не разрабатывался
9		Раздел 9. Мероприятия по обеспечению пожарной безопасности	Не разрабатывался

Взам.инв.№

Подпись и дата

Инв.№ подл

Изм.	Кол. уч	Лист	N.док	Подп.	Дата
Разработал		Севцов А.В.			03.20
ГИП		Севцов А.В.			03.20

017-2020-П-СП

Состав проектной документации

Стадия	Лист	Листов
П	1	2

ООО «АРКОС»
г. Владивосток

10		Раздел 10. Мероприятия по обеспечению доступа инвалидов	Не разрабатывался
10-1		Раздел 10(1) Мероприятия по обеспечению соблюдения требований энергетической эффективности и требований оснащённости зданий, строений и сооружений приборами учёта используемых энергетических ресурсов	Не разрабатывался
11	017-2020-П-СМ.1	Раздел 11. Часть 1. Смета на строительство объектов капитального строительства. Локальные и объектные сметные расчеты. Сводный сметный расчет	
12	017-2020-П-СМ.2	Раздел 11. Часть 2. Смета на строительство объектов капитального строительства. Прайс-листы	
13	017-2020-П-СМ.3	Раздел 11. Часть 3. Смета на строительство объектов капитального строительства. Ведомость объемов работ.	
Иная документация в случаях, предусмотренных федеральными законами			
14		Раздел 12. Требования к обеспечению безопасной эксплуатации объекта капитального строительства	Не разрабатывался

3. Архитектурные решения.

3.1. Описание и обоснование внешнего и внутреннего вида объекта капитального строительства, его пространственной, планировочной и функциональной организации

Общее описание

Проектной документацией предусматривается капитальный ремонт части здания (помещения библиотеки).

Настоящий проект капитального ремонта здания МБУК «Библиотечная система и историко-краеведческий музей Черниговского района» по адресу: Приморский край, с. Черниговка, ул.Ленинская, 78 выполнен на основании:

- Технического задания;
- Тех. обследования здания;
- Нормативных документов по проектированию.

Характеристика здания:

Степень огнестойкости здания II.

Класс ответственности здания - нормальный.

Класс конструктивной пожарной опасности здания С0.

Согласно статье 32 Федерального закона РФ от 22 июля 2008 года №123-ФЗ "Технический регламент о требованиях пожарной безопасности" здание проектируемого объекта по своему функциональному назначению относится классу функциональной пожарной опасности

Ф 2.1 - театры, кинотеатры, концертные залы, клубы, цирки, спортивные сооружения с трибунами, библиотеки и другие учреждения с расчетным числом посадочных мест для посетителей в закрытых помещениях

Таблица 1. Технико-экономические показатели

Наименование	Ед. изм.	Всего
Общая площадь по БТИ	м²	189,82

3.2. Обоснование принятых объемно-пространственных и архитектурно-художественных решений, в том числе в части соблюдения предельных параметров разрешенного строительства объекта капитального строительства

Здание выполнено одноэтажным, сложной формы в плане, со скатной кровлей. Размеры здания в крайних осях 1-4/А-В составляют 19,05×12,00 м. Высота этажа до

перекрытия 2,97-2,99м

Конструктивная схема здания – бескаркасная, с продольными и поперечными несущими стенами. Конструктивная жесткость и геометрическая неизменяемость здания достигается за счет совместной работой стен и жестких дисков перекрытия.

Основные несущие конструкции здания:

Основными несущими и ограждающими конструкциями являются:

- фундаменты – ленточные, кладка блоков ФБС на цементно-песчаном растворе;
- стены – сборные ж/б панели;
- перекрытия – сборные ж/б плиты;
- кровельное покрытие – шифер.
- водосток с кровли – наружный неорганизованный.

Проектом предусмотрены следующие работы:

- замена деревянных дверных блоков;
- замена полов по грунту;
- замена существующей отделки;
- замена части кровельного покрытия

3.2.1 Обоснование принятых архитектурных решений в части обеспечения соответствия зданий, строений и сооружений установленным требованиям энергетической эффективности (за исключением зданий, строений, сооружений, на которые требования энергетической эффективности не распространяются)

Объект капитального ремонта находится по адресу: Приморский край, с. Черниговка, ул. Ленинская, 78

По картам сейсмического районирования ОСР-2015 для зданий массового строительства (карта А) сейсмичность с. Черниговка составляет 6 баллов.

Характеристики природно-климатических условий района строительства приняты по СП 131.13330.2012 и СП 20.13330.2016 и приведены в таблице 1.

Климат муссонного типа с тёплым влажным летом и холодной малоснежной зимой. Снежный покров малоустойчив. Опасным метеорологическими явлениями в Приморском крае является гололед, изморозь и мокрый снег.

Таблица 1 – Природно-климатические условия площадки

№п/п	Наименование показателей	Расчетное значение
1	Климатический район	Iв
2	Зона влажности (1– влажная; 2 – нормальная; 3 – сухая)	2
3	Средняя максимальная температура наиболее теплого месяца, ºС	25,5
4	Среднегодовая температура, °С	3,4
5	Средняя температура наиболее холодной пятидневки обеспеченностью 0,92, °С	–26

6	Продолжительность и средняя температура (сут./°С) периода со среднесуточной температурой ≤ 8 °С ≤ 10 °С	 220/(-6,6) 218/(-5,5)
7	Ветровой район	III
8	Нормативное значение ветрового давления w0, кПа (кгс/м2)	0,38 (38)
9	Тип местности	В
10	Средняя скорость ветра V (м/сек) за период со средней температурой ≤ 8 °С	3,4
11	Снеговой район	II
12	Расчетное значение веса снегового покрова на 1 м2 Sg, кПа (кгс/м2)	1,0 (100)

3.2.2 Перечень мероприятий по обеспечению соблюдения установленных требований энергетической эффективности к архитектурным решениям, влияющим на энергетическую эффективность зданий, строений и сооружений (за исключением зданий, строений, сооружений, на которые требования энергетической эффективности не распространяются);

Требования к повышению тепловой защиты зданий и сооружений, основных потребителей энергии, являются важным объектом государственного регулирования в большинстве стран мира. Эти требования рассматриваются также с точки зрения охраны окружающей среды, рационального использования невозобновляемых природных ресурсов и уменьшения влияния "парникового" эффекта и сокращения выделений двуокиси углерода, и других вредных веществ в атмосферу.

Они направлены на соблюдение требований к тепловой защите зданий в целях экономии энергии при обеспечении санитарно-гигиенических и оптимальных параметров микроклимата помещений, и долговечности ограждающих конструкций зданий.

Одновременно с созданием эффективной тепловой защиты, в соответствии с нормативными документами принимаются меры по повышению эффективности инженерного оборудования зданий, а также по сокращению расхода тепловой и электрической энергии путем автоматического управления и регулирования оборудования, и инженерных систем в целом.

К показателям, характеризующим выполнение требований энергетической эффективности, относятся:

а) показатель удельного годового расхода энергетических ресурсов на отопление и вентиляцию для всех типов зданий, строений, сооружений;

б) показатель удельного годового расхода электрической энергии на общедомовые нужды и показатель удельного годового расхода тепловой энергии на горячее водоснабжение для многоквартирных домов;

в) показатель удельного годового расхода энергетических ресурсов на охлаждение (включая кондиционирование) для всех типов зданий, строений, сооружений, за исключением многоквартирных домов.

К обязательным техническим требованиям, обеспечивающим достижение показателей, характеризующих выполнение требований энергетической эффективности, вводимым с момента установления требований энергетической эффективности, относятся:

а) требования к архитектурным, функционально-технологическим, конструктивным и инженерно-техническим решениям;

б) требования к эксплуатационным свойствам отдельных элементов и конструкций зданий, строений, сооружений;

в) требования к используемым в зданиях, строениях, сооружениях устройствам и технологиям, включая инженерные системы;

г) требования к включаемым в проектную документацию и применяемым при строительстве, реконструкции, капитальном ремонте зданий, строений, сооружений технологиям и материалам.

К дополнительным техническим требованиям, обеспечивающим достижение показателей, характеризующих выполнение требований энергетической эффективности, относятся:

а) требования по интеграции в энергетический баланс зданий, строений, сооружений нетрадиционных источников энергии и вторичных энергоресурсов;

б) требования об ограничении нормируемого удельного суммарного расхода первичной энергии по отношению к нормируемым показателям, характеризующим годовую удельную величину расхода энергетических ресурсов в здании, строении, сооружении.

Для обеспечения параметров микроклимата в помещениях согласно таблице 3 ГОСТ 30494-2011 и в соответствии с требованиями п. 5.2 СП 50.13330-2012 приняты следующие мероприятия:

- для заполнения дверных проемов в наружных стенах проектом заложена входная стальная дверь типа "сэндвич", состоящая из двух завальцованных листов рулонной стали и слоя утеплителя между ними по ГОСТ 31173-2016.

Применение современных отделочных материалов в отделке помещений так же позволили увеличить теплотехнические характеристики.

3.3 Описание и обоснование использованных композиционных приемов при оформлении фасадов и интерьеров объекта капитального строительства

При разработке решений по декоративно-художественной отделке интерьеров здания учитываются вопросы, относящиеся к основным функциональным характеристикам помещений и основные требования к психологическому восприятию параметрам внутренней среды помещений. Цвет должен соответствовать характеру деятельности и функциональному назначению помещения.

Данный раздел не разрабатывается.

Проектом разработка интерьеров не выполнялась.

3.4 Описание решений по отделке помещений основного, вспомогательного, обслуживающего и технического назначения

Применение современных отделочных материалов в отделке помещений основного, вспомогательного, обслуживающего и технического назначения, грамотный подбор строительных и отделочных материалов в сочетании с современным инженерным оборудованием и его привязкой во внутреннем пространстве, позволили создать здание, полностью отвечающее нормативным требованиям.

Отделка существующих стен из сборных ж/б панелей под окраску выполнена в следующем составе: грунтовка глубокого проникновения на 2 раза (аналог Ceresit CT17), штукатурка цементно-песчаная не ниже М100 с армирующей оцинкованной сеткой 10х10 мм до 30 мм, грунтовка (аналог Ceresit CT17), гипсовая штукатурка (аналог "Rotband") толщиной до 20 мм, грунтовка (аналог Ceresit CT17), шпатлевка "Terraco" толщиной до 5 мм (или аналог),грунтовка Ceresit CT17(или аналог пропитка глубокого проникновения ВД-АК 017), краска интерьерная стойкая к мытью РАДУГА 26 (ВД-АК 26) за 2 раза. (цвет MONICOLOR NOVA 2024 F088, F089, F090, F093 цвета - светлые тона желтого, бежевого, розового) или аналог.

Полы:

Поверхность покрытий полов не должна быть скользкой, допускаемый коэффициент трения должен соответствовать СП 29.13330.2011.

В проектируемых помещениях полы предусматриваются из коммерческого линолеума Таркетт (Tarkett) Prisma (это высококачественное объектное гетерогенное напольное ПВХ покрытие или аналог) Линолеум Таркетт (Tarkett) Prisma соответствует 34/43 классу. Класс пожарной опасности (ФЗ-123) КМ2.

Потолки подвесные по типу «Амстронг» или аналог

Двери:

- Наружняя дверь стальная, глухя, утепленную, с порогом, оснащенная доводчиками и ручками «антипаника».
- Двери в хранилище выполнить стальными, противопожарными, предел огнестойкости EI60, без порога

3.5 Описание архитектурных решений, обеспечивающих естественное освещение помещений с постоянным пребыванием людей

Все помещения с постоянным пребыванием людей обеспечены боковым естественным освещением.

Данный раздел не разрабатывался.

Проектом не предусмотрена замена окон.

3.6 Описание архитектурно-строительных мероприятий, обеспечивающих защиту помещений от шума, вибрации и другого воздействия

Общественное здание чаще всего представляют собой комплексные источники шума, состоящие из отдельных пространственных источников шума, излучающих шум, как в горизонтальных, так и в вертикальных плоскостях.

Нормирование допустимого уровня шума регламентируется согласно СП 51.13330.2011 «Защита от шума».

На территории, предусмотренной проектом, защита от шума строительно-акустическими методами обеспечивается:

- соблюдением санитарно-защитных зон;
- применением рациональных приемов планировки и застройки в помещениях здания;
- рациональным архитектурно-планировочным решением здания;
-применением ограждающих конструкций, обеспечивающих нормативную звукоизоляцию;

- Понижение уровня шума внутри здания достигается за счет:
- Уплотнения притворов по периметру проемов и звукоизоляции мест пересечения ограждающих конструкций с инженерными коммуникациями;

3.7 Описание решений по светоограждению объекта, обеспечивающих безопасность полета воздушных судов (при необходимости)

Объект находится на расстоянии более 10 км от территории аэродрома. Согласно СП42.13330.2016, п.8.24, светоограждение должно проектироваться согласно «Воздушного Кодекса», который в свою очередь не содержит сведений по размещению и светоограждению вновь проектируемых объектов вблизи аэродромов. В соответствии с Приказом Федеральной аэронавигационной службы от 28 ноября 2007 г. N 119, объект располагается дальше 6 км, ниже 50м и не требует устройства светоограждения в дневное и ночное время.

3.8 Описание решений по декоративно-художественной и цветовой отделке интерьеров - для объектов непроизводственного назначения

Отделка помещений данным разделом не разрабатывается.

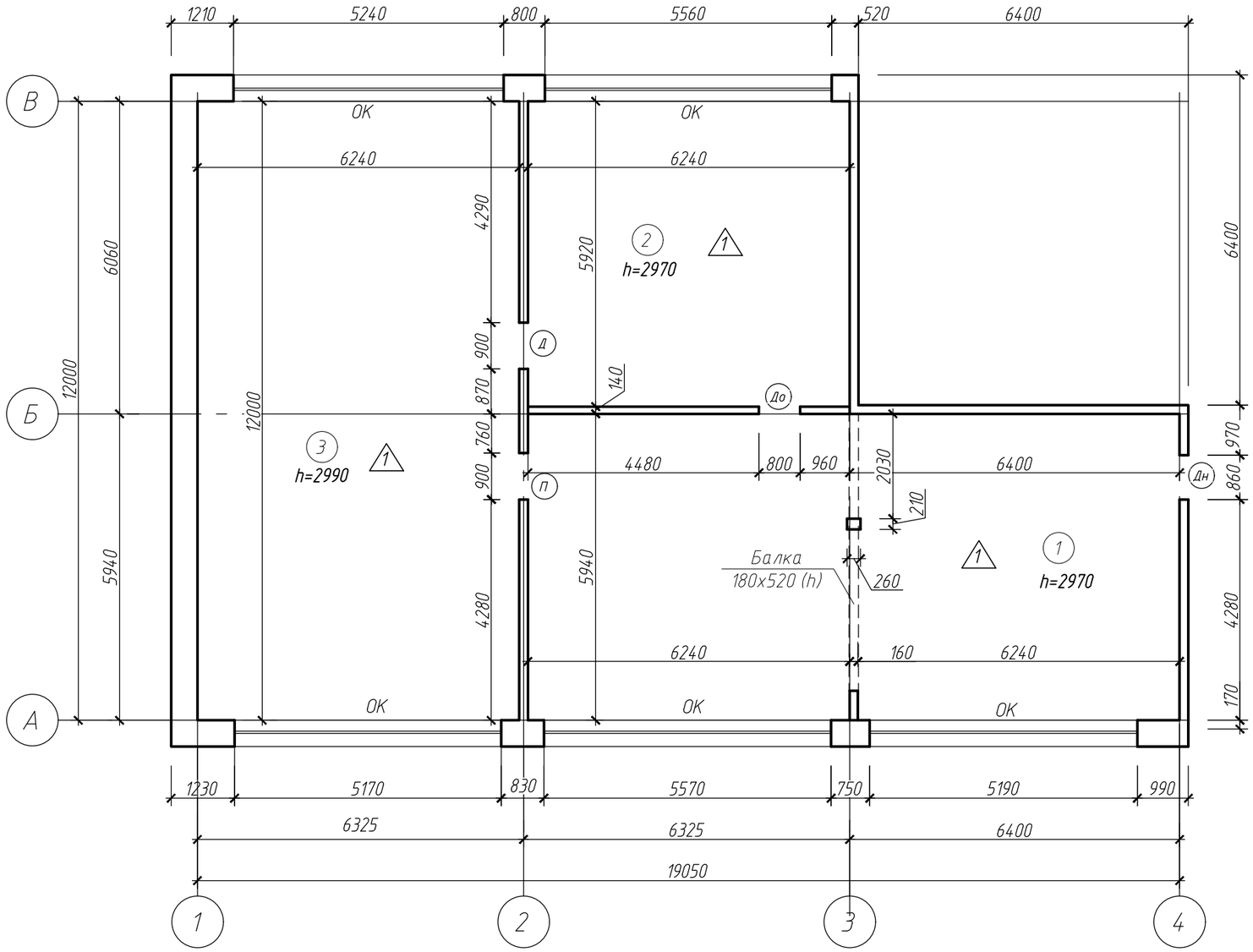

Экспликация помещений

Номер помещения	Наименование	Площадь, м²	Кат.* помещения
1	Абонемент	74,98	
2	Хранилище	36,94	
3	Читальный зал	74,88	

Условные обозначения

- Д – дверь деревянная;
- До – дверь деревянная, обшитая оцинкованной сталью;
- Дн – дверь деревянная наружная;
- П – дверной проём;
- ОК – окно пластиковое.

Отделка помещений:
Пом. 1, 2: стены – окраска, штукатурка; потолок – окраска.
Пом. 3: стены – обои, штукатурка; потолок – окраска.

Экспликация полов

Наименование или номер помещения по проекту	Тип пола	Схема пола или тип пола по серии	Данные элементов пола (наименование, толщина, основание и др.), мм	Площадь, м²
1, 2, 3	1		Линолеум Цем.песч. стяжка	–

Изм.	Кол.уч.	Лист	№ док.	Подп.	Дата
Разраб.		Березина Ю.С			04.20
Провер.		Севцов А.В.			04.20
ГИП		Севцов А.В			04.20
Н.контроль		Севцов А.В			04.20

017-2020-П-АР

Капитальный ремонт здания МБУДО «Детская школа искусств» система и Историко-краеведческий музей Черниговского района" по адресу: Приморский край, с. Черниговка, ул. Ленинская, 78

Стадия	Лист	Листов
П	1	6

План 1-го этажа до капитального ремонта

АРКОС

Согласовано

Взам. инв. №

Подп. и дата

Инв. № подл.

Копировал

А3

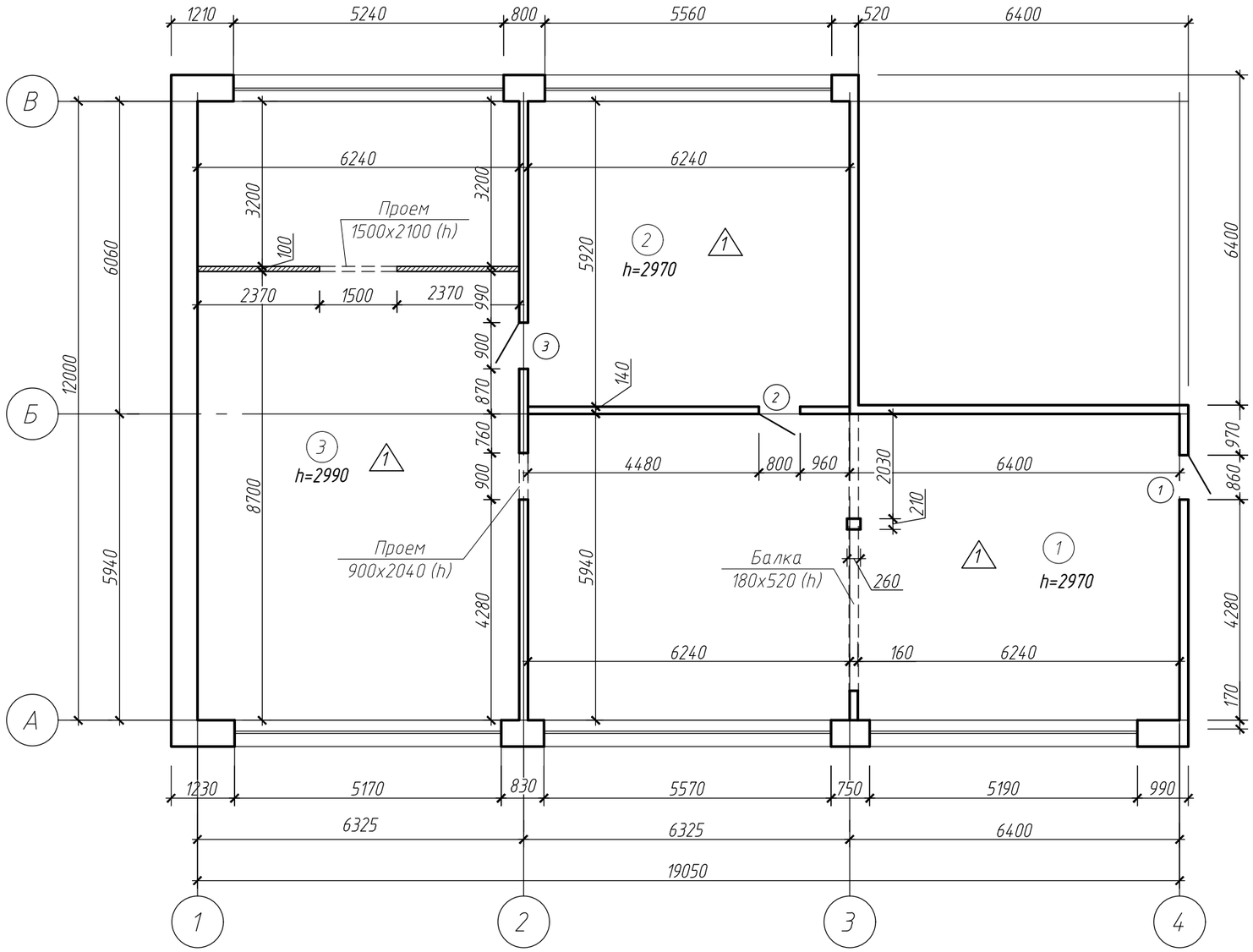

Экспликация помещений

Номер помещения	Наименование	Площадь, м²	Кат.* помещения
1	Абонемент	74,98	
2	Хранилище	36,94	
3	Читальный зал	74,41	

Условные обозначения:

- Существующие стены и перегородки
- Проектируемые перегородки из ГКЛ
- 1 – Тип пола

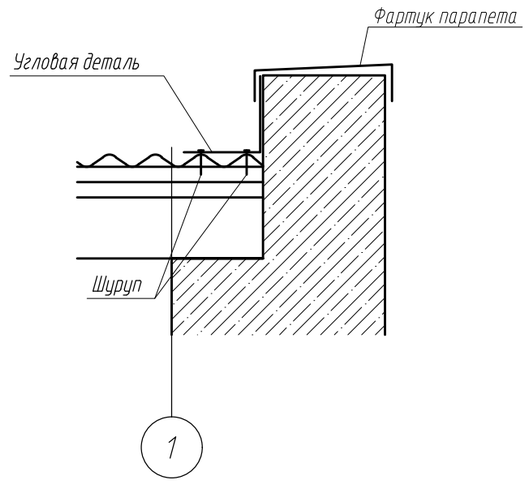

Согласовано

Взам. инв. №

Подп. и дата

Инв. № подл.

Изм.	Кол. уч.	Лист	№ док.	Подп.	Дата
Разраб.		Березина Ю.С.			04.20
Провер.		Севцов А.В			04.20
ГИП		Севцов А.В			04.20
Н.контроль		Севцов А.В			04.20

017-2020-П-АР

Капитальный ремонт здания МБУК "Библиотечная система и Историко-краеведческий музей Черниговского района" по адресу: Приморский край, с. Черниговка, ул. Ленинская, 78

Стадия	Лист	Листов
П	2	

План 1-го этажа после капитального ремонта

Узел примыкания кровли к стене

АРКОС

Копировал

А3

Ведомость демонтажных работ

№ п.п	Наименование	Ед. изм.	Количество	Примечание
	Демонтаж существующего покрытия пола			
1	Демонтаж линолеума	м2	186,80	
2	Демонтаж деревянного плинтуса	п.м	93,04	
	Демонтаж существующих дверных блоков			
1	Демонтаж деревянных дверных блоков	м2	5,16	Количество 3 шт.
	Демонтаж существующей отделки			
1	Очистка потолков от цементно-песчанной штукатурки скребками, толщ. до 10 мм	м2	186,80	
2	Пом. 3: Очистка стен от обоев	м2	86,62	
3	Пом. 1, 2, 3: Очистка стен от цементно-песчанной штукатурки скребками, толщ. до 30 мм	м2	236,42	
4	Пом. 1: демонтаж деревянной обшивки колонны (фанера толщиной 8мм)	м2	86,62	
	Демонтаж кровельного покрытия			
1	Демонтаж шифера в осях 1-2/Б-В	м2	46,60	
2	Демонтаж фартука парапета	п.м.	6,5	вес 1.2 кг
3	Демонтаж угловой детали	п.м.	6,5	вес 1.8 кг

Согласовано

Взам. инв. №

Подп. и дата

Инв. № подл.

Изм.	Кол. уч.	Лист	№ док.	Подп.	Дата
Разраб.		Березина Ю.С.			04.20
Провер.		Севцов А.В			04.20
ГИП		Севцов А.В			04.20
Н.контроль		Севцов А.В			04.20

017-2020-П-АР

Капитальный ремонт здания МБУК "Библиотечная система и Историко-краеведческий музей Черниговского района" по адресу: Приморский край, с. Черниговка, ул. Ленинская, 78

Стадия	Лист	Листов
П	3	

Ведомость демонтажных работ

АРКОС

Копировал

А4

Ведомость монтажных работ

№ п.п	Наименование	Ед. изм.	Количество	Примечание
1	Устройство перегородки с двухслойными обшивками из КНАУФ-листов на одинарном металлическом каркасе С112	м2	3,15	См АР- 2
2	Однослойная обшивка колонны в пом. 1 из КНАУФ-листов на одинарном металлическом каркасе	м2	2,30	См АР- 2
3	Устройство полов	м2	186,33	См АР- 5
	Полусухая цементо-песчаная стяжка с использованием фиброволокна	м2	186,33	
	Коммерческий гомогенный линолеум Таркетт (Tarkett) Prisma, класс пожароопасности КМ2 (или аналог)	м2	186,33	
4	Подвесной потолок ROCKFON "Lilia" 600х600мм на подвесной системе "Албес" (или аналог подвесной потолок типа "Амстронг")	м2	185,37	цвет белый
5	Монтаж ПВХ плинтуса	п.м	102,52	СМ. АР-5
6	Монтаж дверных блоков	шт.	3	См. АР-6
7	Штукатурка поверхностей дверных откосов по бетону и камню, наружних, толщиной 10мм "Ceresit" CT 29 (или аналог), передварительно огрунтовать (аналог Ceresit CT17),	м2	0,83	ширина 170мм;
8	Штукатурка поверхностей дверных откосов по бетону и камню, внутренних	м2	2,94	ширина 100мм, 140мм, 170мм
	Отделку внутренних поверхностей дверных откосов под покраску выполнить в следующем составе:грунтовка (аналог Ceresit CT17), гипсовая штукатурка (аналог "Rotband") толщ. до 20 мм (или аналог), грунтовка (аналог Ceresit CT17), шпатлевка 5 мм (аналог "Теггасо"), грунтовка (аналог Ceresit CT17), краска интерьерная стойкая к мытью РАДУГА 26 (ВД-АК 26) за 2 раза. (цвет MONICOLOR NOVA 2024 F088, F089, F090, F093 цвета - светлые тона желтого, бежевого, розового) или аналог.			
9	Замена кровельного покрытия (шифер) в осях 1-2/Б-В	м2	46,60	
	Монтаж шифера ведется с нахлестом вдоль кромки в две волны. Крепятся элементы при помощи кровельных гвоздей или специальных шиферных саморезов. Для лучшей герметичности под шляпки гвоздей необходимо подкладывать резиновую или пластиковую шайбу. Места нахлестов промазывать герметиком или строительной пеной. Монтаж шифера следует начинать с нижнего ряда. Нахлест верхних листов должен составлять не менее 10см.			
	Замена фартука парапета из кровельной оцинкованной стали	п.м.	6,50	
	Замена угловой детали	п.м.	6,50	
	Примыкание кровли из шифера к парапету выполняют с применением угловых деталей, которые рекомендуется закреплять шурупами, пропускаемыми через гребни волн рядовых листов			

Ведомость отделки потолков помещений

№ п.п	Наименование	Ед. изм.	Количество	Примечание
1,2,3	Подвесной потолок ROCKFON "Lilia" 600х600мм на подвесной системе "Албес"(или аналог подвесной потолок типа "Амстронг")	м2	185,37	
Балка в пом. 1	Зачистить поверхность от цементно-песчанной штукатурки скребками, толщиной до 30 мм., (просушить стены), грунтовка глубокого проникновения на 2 раза (аналог Ceresit CT17), штукатурка цементно-песчаная не ниже М100 с армирующей оцинкованной сеткой 10х10 мм до 30 мм, грунтовка (аналог Ceresit CT17), гипсовая штукатурка (аналог "Rotband") толщиной до 20 мм, грунтовка (аналог Ceresit CT17), шпатлевка "Теггасо" толщиной до 5 мм (или аналог), грунтовка Ceresit CT17(или аналог пропитка глубокого проникновения ВД-АК 017), краска интерьерная стойкая к мытью РАДУГА 26 (ВД-АК 26) за 2 раза. (цвет MONICOLOR NOVA 2024 F088, F089, F090, F093 цвета - светлые тона желтого, бежевого, розового) или аналог.	м2	6,55	

Ведомость отделки стен помещений

№ п.п	Наименование	Ед. изм.	Количество	Примечание
1,2,3	Зачистить поверхность от цементно-песчанной штукатурки скребками, толщиной до 30 мм., (просушить стены), антисептическая пропитка от плесени на органических растворителях (обработать в пом. 2,3 по наружной стене, под потолком, высота 150мм), грунтовка глубокого проникновения на 2 раза (аналог Ceresit CT17), штукатурка цементно-песчаная не ниже М100 с армирующей оцинкованной сеткой 10х10 мм до 30 мм, грунтовка (аналог Ceresit CT17), гипсовая штукатурка (аналог "Rotband") толщиной до 20 мм, грунтовка (аналог Ceresit CT17), шпатлевка "Теггасо" толщиной до 5 мм (или аналог), грунтовка Ceresit CT17(или аналог пропитка глубокого проникновения ВД-АК 017), краска интерьерная стойкая к мытью РАДУГА 26 (ВД-АК 26) за 2 раза. (цвет MONICOLOR NOVA 2024 F088, F089, F090, F093 цвета - светлые тона желтого, бежевого, розового) или аналог.	м2	264,76	Площадь поверхностей, обрабатываемых антисептической пропиткой - 6,55м2

Согласовано

Взам. инв. №

Подп. и дата

Инв. № подл.

Изм.	Кол.уч.	Лист	№ док.	Подп.	Дата
Разраб.		Березина Ю.С.			04.20
Провер.		Севцов А.В			04.20
ГИП		Севцов А.В			04.20
Н.контроль		Севцов А.В			04.20

017-2020-П-АР

Капитальный ремонт здания МБУК "Библиотечная система и Историко-краеведческий музей Черниговского района" по адресу: Приморский край, с. Черниговка, ул. Ленинская, 78

Стадия	Лист	Листов
П	4	

Ведомость монтажных работ

АРКОС

Копировал

А3

Экспликация полов

Номер помещения	Тип пола	Схема пола или тип пола по серии	Данные элементов пола (наименование, толщина, основание и др.), мм	Площадь, м2	Плинтус	Длина, м.п.	Примечание
Экспликация полов на отм. 0,000							
пол по цементно-песчаной стяжке 1,2,3	1		Коммерческий гомогенный линолеум Таркетт (Tarkett) Prisma, класс пожароопасности КМ2 (или аналог) – 2 мм Полусухая цементо-песчаная стяжка с использованием фиброволокна – 20мм Цементно-песчаная стяжка (сущ) Ж/б основание (сущ.) Уплотненный грунт	186,33	Плинтус из ПВХ на дюбель-шурупе	102,52	См. п.п.7,8

ПРИМЕЧАНИЕ:
1. Настоящий лист читать совместно с листами АР 1-6
2. Полы замаркированы на планах этажа. Площадь полов, длины плинтусов приведены без учета технологических припусков.
3. Полы во всех помещениях этажа выполнить в одном уровне.
4. Производство работ вести в соответствии со СП 71.13330.2011 Изоляционные и отделочные покрытия (Актуализированная редакция СНиП 3.04.01-87) после прокладки всех коммуникаций.
5. Ведомость монтажных работ см. лист АР-4
6. В помещениях демонтировать линолеум (Ведомость демонтажных работ лист АР-3).
7. В помещениях по линолеуму уложить плинтус из ПВХ на дюбель-шурупе. Всего 102,52 п.м
8. В помещениях применить коммерческий линолеум Таркетт (Tarkett) Prisma (это высококачественное объектное гетерогенное напольное ПВХ покрытие или аналог) по цементно-песчаной стяжке с основанием из железобетонной плиты. Линолеум Таркетт (Tarkett) Prisma соответствует 34/43 классу. Класс пожарной опасности (ФЗ-123) КМ2. Линолеум укладывается насухо со свариванием полотнищ в стыках.

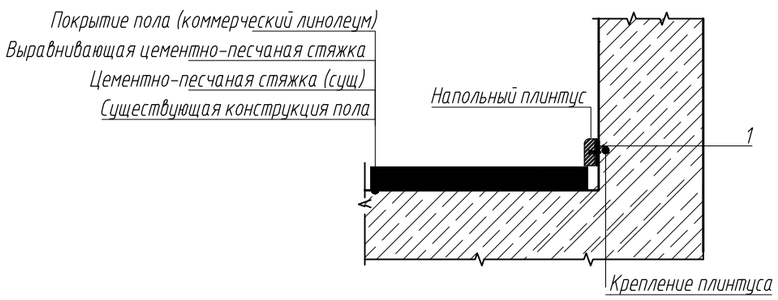

(1) Уплотнительная лента (длина общ. L= 102,52 мп.)

Согласовано

Взам. инв. №

Подп. и дата

Инв. № подл.

Изм.	Кол. уч.	Лист	№ док.	Подп.	Дата
Разраб.		Березина Ю.С.			04.20
Провер.		Севцов А.В			04.20
ГИП		Севцов А.В			04.20
Н.контроль		Севцов А.В			04.20

017-2020-П-АР

Капитальный ремонт здания МБУК "Библиотечная система и Историко-краеведческий музей Черниговского района" по адресу: Приморский край, с. Черниговка, ул. Ленинская, 78

Стадия	Лист	Листов
П	5	

Экспликация полов

АРКОС

Копировал

А3

Ведомость заполнения дверных проемов

Поз.	Обозначение	Наименование	Количество		Примечание	Размер проема
			0.000	Всего		Ш х В
1	ГОСТ 31173-2016	ДСН Оп Прг Пр Н Псп 2000х860	1	1	Металлическая дверь, наружная утепленная, См. п.п. 6	2000х860
2	ГОСТ 31173-2016	ДСВ Оп Брг Л Н О 20х8	1	1	Металлическая дверь, внутренняя, противопожарная, EI 60 См. п.п. 4	2000х800
3	ГОСТ 31173-2016	ДСВ Оп Брг Л Н О 21х9	1	1	Металлическая дверь, внутренняя, противопожарная, EI 60 См. п.п. 4	2050х900
			итого:	3		

Монтажные схемы дверных проемов

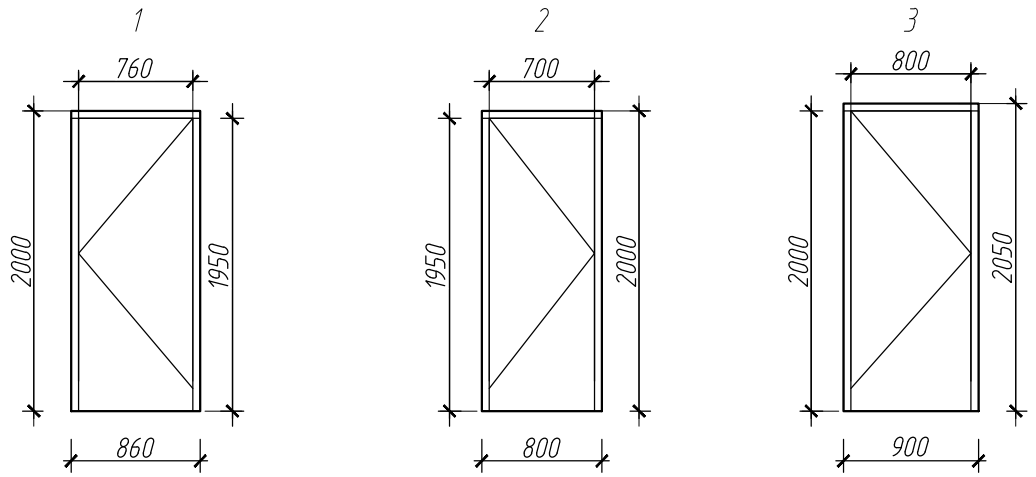

ПРИМЕЧАНИЯ:

1. Настоящий лист читать совместно с листами АР 1-6
2. Размеры дверных проемов в существующих стенах уточнить после демонтажа старых дверных блоков. В перегородках все дверные проемы привести к размерам согласно ведомости проемов, расшивку проемов до 100 мм произвести за счет демонтажа дверных блоков. Данные работы выполнить перед заказом комплекта дверных блоков в фирме изготовителе.
3. Размеры даны по проемам, при изготовлении дверных блоков, проектные размеры уточнить по месту.
4. Двери в хранилище однопольные выполнить стальными, глухими, без порога, противопожарными, степень огнестойкости EI 60
5. Черновую отделку внутренних поверхностей дверных откосов стен под покраску выполнить в следующем составе: грунтовка (аналог Ceresit CT17), гипсовая штукатурка (аналог "Rotband") толщиной до 20 мм, грунтовка (аналог Ceresit CT17), шпатлевка 5 мм (аналог "Terraco"), грунтовка (аналог Ceresit CT17), краска интерьерная стойкая к мытью РАДУГА 26 (ВД-АК 26) за 2 раза. (цвет MONICOLOR NOVA 2024 F088, F089, F090, F093 цвета - светлые тона желтого, бежевого, розового) или аналог.
6. Наружная дверь металлическая, утепленная

Согласовано

Взам. инв. №

Подп. и дата

Инв. № подл.

Изм.	Кол. уч.	Лист	№ док.	Подп.	Дата
Разраб.		Березина Ю.С.			04.20
Провер.		Севцов А.В			04.20
ГИП		Севцов А.В			04.20
Н.контроль		Севцов А.В			04.20

017-2020-П-АР

Капитальный ремонт здания МБУК "Библиотечная система и Историко-краеведческий музей Черниговского района" по адресу: Приморский край, с. Черниговка, ул. Ленинская, 78

Стадия	Лист	Листов
П	6	

Ведомость заполнения дверных проемов
Монтажные схемы дверных проемов

АРКОС

Копировал

А4